tapflo®

ЦЕНТРОБЕЖНЫЕ ПЛАСТИКОВЫЕ НАСОСЫ CTP

2020 | 2



All about your flow®

www.tapflo.kz

All about your flow®

Мы начали свой путь в 1980 году в Кунгэльве, небольшом городке на западном побережье Швеции как семейная компания со стремлением однажды стать глобальным игроком на рынке насосов.

Мы гордимся тем, что вносим вклад в высокотехнологичную промышленность, благодаря багажу знаний, накопленному с 1980 г, а также поставляем широкий ассортимент продукции премиум-класса для различных промышленных применений. С годами компания превратилась в глобальную группу Tapflo с филиалами и дистрибьюторами, представленными почти во всех регионах мира. Единственное, что не меняется – мы по-прежнему семейная компания.

Наш широкий ассортимент разрабатывается и производится в Европе и распространяется по всему миру, обеспечивая нашим клиентам наилучшие решения и сервис для различных гигиенических, санитарных и промышленных применений.

Наши ценности - ответственность, качество и простота отражены как в нашем продукте, так и в деловом подходе.

Выбирайте Tapflo, чтобы получить быстрое и гибкое обслуживание и высококачественные продукты, доступные по всему миру.

Качество сертифицировано

В Tapflo качество является нашим главным приоритетом. В результате, наши производственные стандарты, как и качество продукции, соответствуют различным всемирно признанным стандартам сертификации и контроля качества. Производственный процесс Tapflo сертифицирован в соответствии с ISO 9001: 2015, подтверждая, что наши процессы соответствуют предъявленным требованиям, являются эффективными, ориентированными на клиента и постоянно совершенствуются.

Ценности Tapflo

Наша культура - в наших ценностях

Ответственность

Мы отличаемся от наших конкурентов нашей готовностью превзойти ожидания клиентов, быстротой и гибкостью. Наша культура основана на духе единения, энтузиазма и честности. Мы пришли со всего мира, но мы разделяем одни и те же ценности, и мы уважаем друг друга. Нас объединяет одна идея.

Качество

Мы понимаем, что в нашей работе самое главное это качество, поэтому мы фокусируемся на каждой мелочи. Мы разделяем общую страсть к постоянному поиску более производительных и эффективных способов предоставления ценности для наших клиентов. Являясь производителем, мы контролируем полный процесс как с точки зрения наших продуктов, так и с точки зрения того, как мы работаем внутри страны. Именно поэтому мы производим насосы высочайшего качества в нашем сегменте.

Простота

У нас есть высказывание: «Простота - это искусство», что означает, что мы стараемся найти простые и несложные решения во всем. Проще говоря, мы можем сосредоточиться на существенном, например, на проектировании простых насосов с небольшим количеством компонентов. Для нас это ключ к успеху; стремиться упростить то, что сложно.

Пластиковые насосы **CTP**

Насосы CTP - одноступенчатые центробежные насосы с полуоткрытым импеллером. Поскольку со стороны жидкости нет металлических деталей, насосы идеально подходят для перекачивания и циркуляции химических веществ в отраслях обработки поверхностей. CTP - компактный и надежный механически герметичный центробежный насос, выполненный из PP и PVDF. Это хорошее решение для жидкостей, содержащих твердые включения.



CTP32



CTP50

Области применения

Перекачивание химических веществ
Перекачивание различных химических веществ из резервуаров-хранилищ в более мелкие контейнеры.

Обработка поверхности
Перекачивание, фильтрация и циркуляция в ваннах поверхностной обработки.

Продукты питания и напитки
CIP. Перекачивание моющего средства, используемого для очистки труб и другого гигиенического технологического оборудования.

Очистка воды
Дозирование кислот и щелочей, используемых в качестве очищающих химикатов в нанофильтрации.

Химическое производство
Перекачивание химикатов для промышленных моющих веществ.

Деминерализация
Циркуляция и перекачивание деминерализованной воды во многих отраслях промышленности.

Обработка фотографий
Перекачивание фотообрабатывающих реактивов и использование в проявляющих машинах.

Производство жидких кристаллов
Перекачивание концентрированных кислот и щелочей.

Достоинства и преимущества

- ✓ **Механическое уплотнение**
  Пружина с воздушной стороны насоса; исполнение из различных материалов для различных применений
- ✓ **Полуоткрытый импеллер**
  Позволяет перекачивать жидкости с частицами
- ✓ **Металлические детали не контактируют с жидкостью**
- ✓ **PP и PVDF (материалы, контактирующие с жидкостью)**
  Могут перекачивать высококоррозионные жидкости
- ✓ **Небольшое количество деталей**
  Низкое обслуживание, удобство в эксплуатации
- ✓ **Дополнительные фланцевые и шланговые соединения**

Компактный, но мощный

Механическое уплотнение

Пружина расположена на сухой стороне насоса, поэтому все металлические детали защищены от контакта с жидкостью. Это означает, что эластичный сильфон не требуется.



Смачиваемые материалы из полипропилена и ПВДФ

Может работать с высоко коррозионными жидкостями, также содержащими твердые частицы и металлические частицы. Насосы могут работать с горячими щелочами и кислотами.

Исполнение из полипропилена **PP-GF** (полипропилена, армированного стекловолокном) обеспечивает высокую механическую прочность и допускает температуру жидкости до **70 °C**. Версия **PVDF** (поливинилденфторид) обладает превосходной химической стойкостью и допускает температуру до **90 °C**.

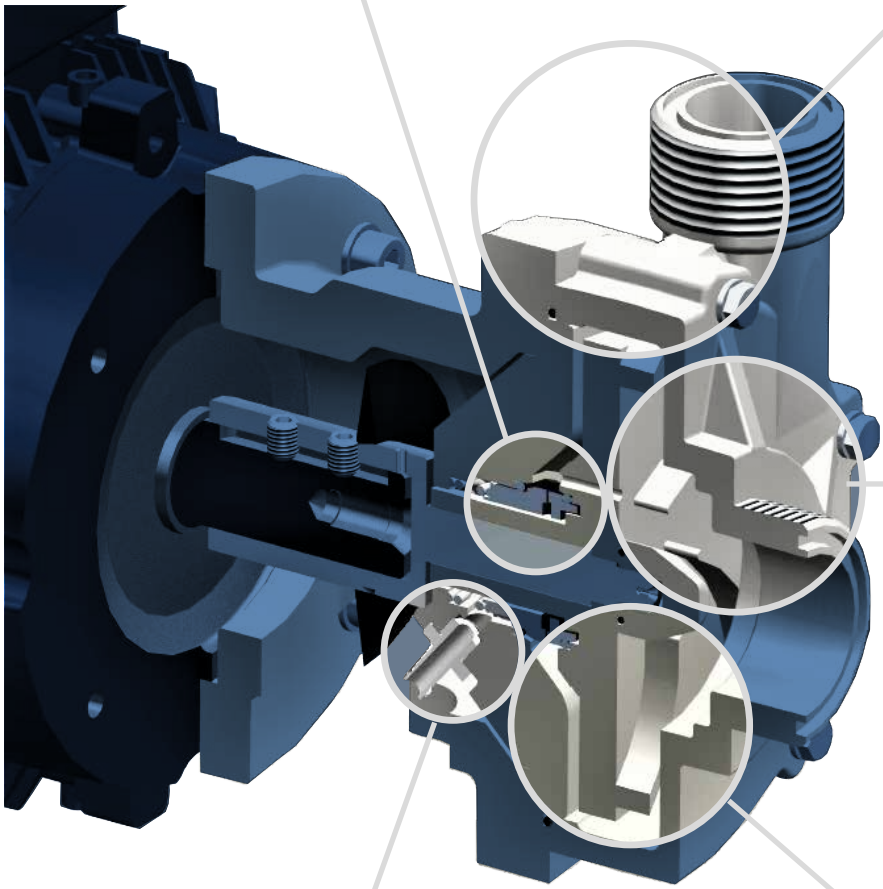

Химически стойкие насосы

Детали контактирующие с жидкостью представляют собой неметаллические термопласты, формованные под давлением, обеспечивающие **отличную коррозионную стойкость.**
Вал защищен пластиковой втулкой и гайкой, совместимыми с материалом корпуса насоса.

Предохранительный слив

Специальное ревизионное отверстие в задней части корпуса обеспечивает **дренаж из области механического уплотнения в случае утечки.**
Это предотвращает соприкосновение двигателя и вала с перекачиваемой жидкостью. Штекерный разъем PVDF позволяет подключить шланг и перенаправить жидкость из насоса.

Полуоткрытое рабочее колесо

Позволяет перекачивать жидкости с частицами до **Ø 3 мм с концентрацией 10%**. Полуоткрытое рабочее колесо также **улучшает передачу жидкостей с более высокой вязкостью.**



Кривые производительности

Кривые производительности основаны на воде.

ρ = 1000 кг/м³, T = 20 °C, n = 2900 об/мин (2-полюсный двигатель, 50 Гц)

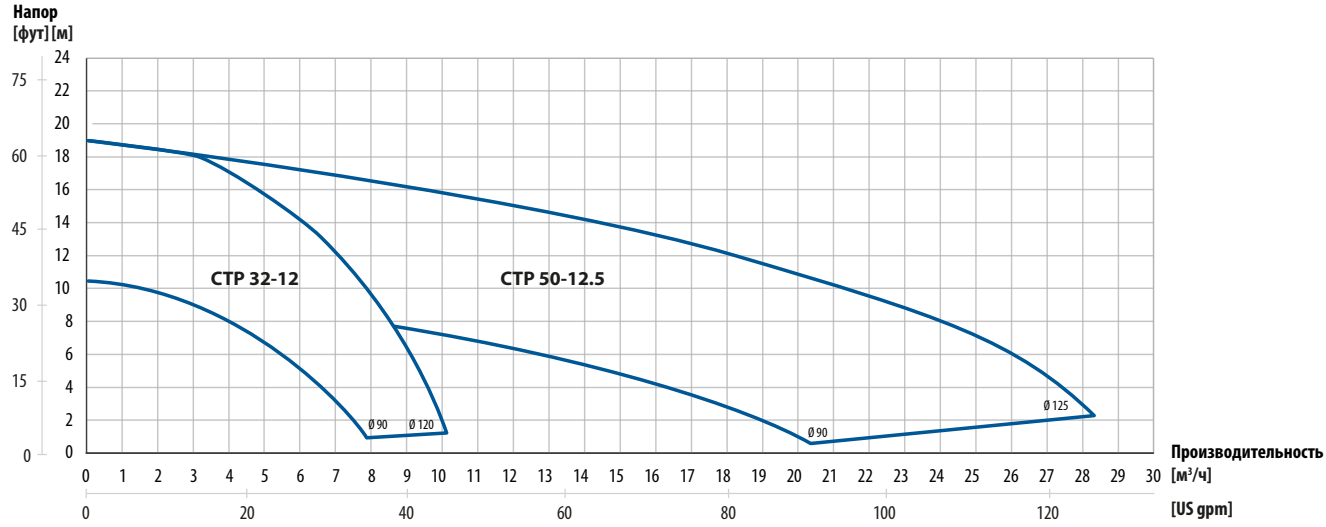

Технические характеристики

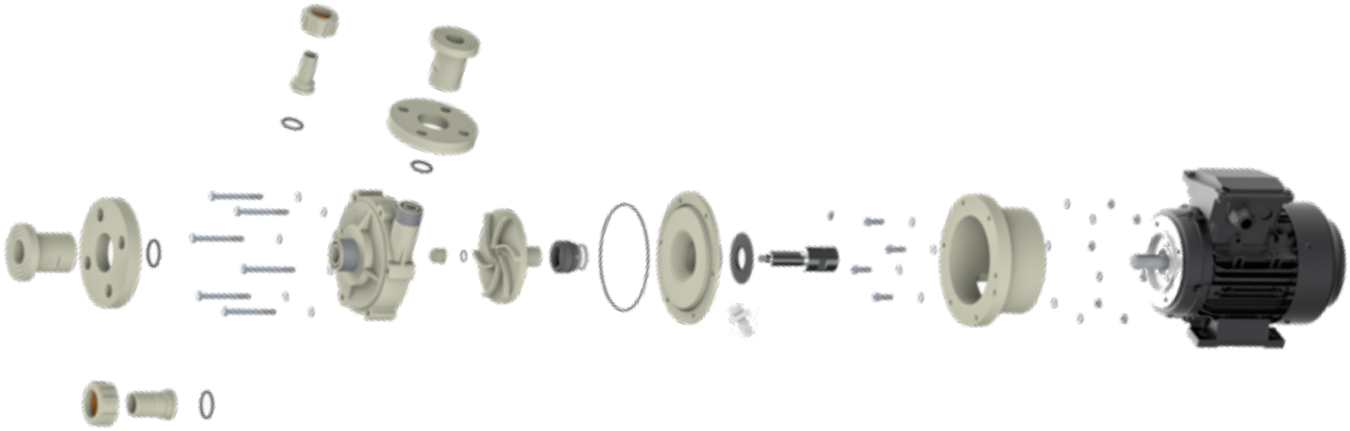

Материалы и компоненты

Корпус	PP-GF (30%) или PVDF
Задняя крышка корпуса	PP или PVDF
Импеллер	PP или PVDF
«Фонарь» (не контактирует с жидкостью)	PP
Механическое уплотнение	Вращающаяся часть: SiC или Графит, Стационарная часть: SiC, Spring: AISI 316
Уплотнительные кольца	EPDM, FFKM, FEP/FKM
Вал	AISI 316L нержавеющая сталь (стандарт) или Hastelloy® C-276
Двигатель	стандарт IEC, 3x400 VAC, 2900 об/мин, IP55, B34 фланец
Давление	Насосы PP: PN6 при 20°C; PN2 при 70°C; Насосы PVDF: PN6 при 20°C; PN2 при 90°C
Температура	Насосы PP: 0°C - 70°C; Насосы PVDF: 0°C - 90°C
Вязкость	макс. ~200 сСт

[1]Hastelloy® C является зарегистрированным товарным знаком Haynes International, Inc.
* другие доступны по запросу

Размеры

Разм	Модель насоса			
	CTP32		CTP50	
Двигатель				
Мощность	0,75 кВт	1,1 кВт	3 кВт	4 кВт
Размер	80		100	112
A	105		110	
B	56		54	
C	98		125	
øE	15		30,8	
øF	23		42	
G	G1 1/4"		G2"	
H	G1"		G1 1/2"	
L	304		382	389
M	50		63	70
N	100		140	
P	15		12	
Q	80		100	112
R	58,5		52	
S	125		160	190
T	160		184	219
U	10		12	
Фланцевое соединение DIN				
Вход	DN32		DN50	
Выход	DN25		DN40	
Фланцевое соединение ANSI				
Вход	1 1/4"		2"	
Выход	1"		1 1/2"	
Шланговое соединение				
Вход	OD=32		OD=50	
Выход	OD=25		OD=40	
Импеллер				
Номинал. диаметр	ø120		ø125	

Размеры в мм, где другое не указано

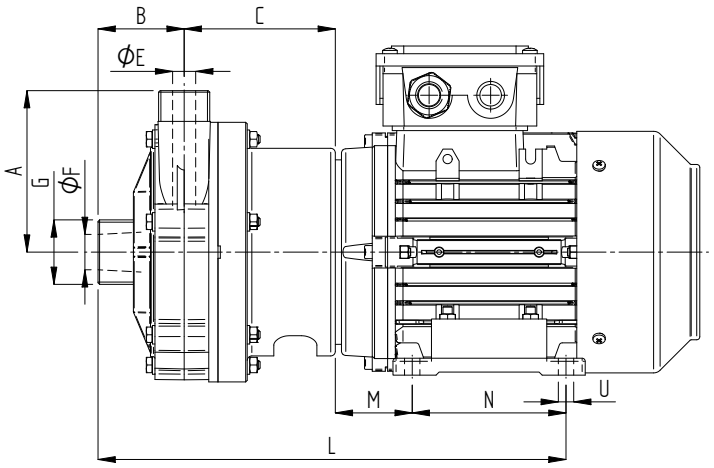

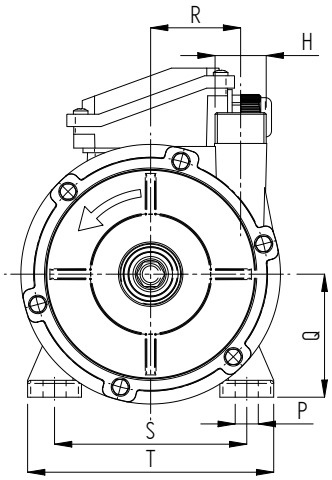

Кодировка насосов CTP

I.	II.	III.	IV.	V.	VI.	VII.
CTP	32	12.5	P	1SSV	07	P

I. CTP = Герметичный пластиковый центробежный насос Tapflo с механическим уплотнением

II. Размер насоса:
32 = всасывание 1 ¼"; выкид 1"
50 = всасывание 2"; выкид 1 ½"

III. Размер импеллера (см):
12 = 120 мм
12.5 = 125 мм

IV. Материал:
P = PP (полипропилен)
K = PVDF (поливинилиденфторид)

V. Специальные решения для насосов:
1. Механическое уплотнение
пробел* = Карбон/SiC/EPDM для PP
пробел* = SiC/SiC/FKM (Viton) для PVDF
CSE = Карбон/SiC/EPDM
CSV = Карбон/SiC/FKM
SSV = SiC/SiC/FKM
SSF = SiC/SiC/FEP/FKM
2. Все уплотнительные кольца
пробел* = EPDM для PP насосов; FKM для PVDF pumps
E = EPDM
V = FKM
F = FEP/FKM
3. Материал вала:
пробел* = AISI 316L
H = Hastelloy C-276[1]
4. Дополнительные подключения
пробел* = резьба BSP
A = Фланец ANSI
F = Фланец DIN
H = Шланговое соединение
5. Другие опции
I = Опциональный диаметр импеллера [мм]

VI. Мощность двигателя / IEC механический размер:
07 = 0,75 кВт (механический размер 80)
11 = 1,1 кВт (механический размер 80)
30 = 3,0 кВт (механический размер 100)
40 = 4,0 кВт (механический размер 112)

VII. Параметры двигателя
P = 1-фаза 220/230 В переменного тока
V... = Разное напряжение
T = Защита двигателя PTC
F60 = Двигатель 60 Гц
* = стандартное исполнение

[1]Hastelloy® C является зарегистрированным товарным знаком Haynes International, Inc.

Дополнительно уточняйте у нас полный код насоса со всеми доступными вариантами и исполнениями. Допускаются изменения без предварительного уведомления

Продуктовая линейка

Мембранные пневматические насосы и аксессуары

NEW



Мембранные насосы с электроприводом



PE & PTFE насосы



Насосы металлической серии



Фармацевтические насосы



Санитарные насосы



Интеллектуальные насосы TC



Порошковые насосы



Насосы для фильтр-прессов TF

NEW



Насосы для фильтр-прессов Steinle



Асептические насосы

Перистальтические насосы



Активные демпферы пульсаций



Системы и аксессуары



Тележки



Насосы PT



Насосы PTL

Центробежные насосы, фильтрующие установки и аксессуары

NEW



Центробежные насосы CTX



Центробежные насосы CTI и CTH



Самовсасывающие центробежные насосы CTS



Вертикальные центробежные насосы CTV



Пластиковые центробежные насосы CTP



Центробежные насосы CTM с магнитным приводом



Тележки



Фильтрующие установки FT

ТАПФЛО ТОО

Казахстан

Центральный офис:
050062, улица Кабдолова, 16, корпус №1, офис 306
Тел.: +7 727 334 11 25
+7 727 327 83 47
E-mail: sales@tapflo.kz

ТАПФЛО ТОО является частью международной шведской группы компаний Tapflo

Товары и услуги Tapflo доступны по всему миру.

Tapflo представлена своими собственными компаниями, которые входят в Tapflo Group и тщательно подобранной дистрибьюторской сетью, обеспечивающими высочайшее качество услуг Tapflo для удобства наших клиентов.

АВСТРАЛИЯ | АВСТРИЯ | АЗЕРБАЙДЖАН | БАХРЕЙН | БЕЛАРУСЬ | БЕЛЬГИЯ | БОСНИЯ | БОЛГАРИЯ | БРАЗИЛИЯ | ВЕЛИКОБРИТАНИЯ | ВЕНГРИЯ | ВЬЕТНАМ | ГЕРМАНИЯ | ГОНКОНГ | ГРЕЦИЯ | ГРУЗИЯ | ДАНИЯ | ЕГИПЕТ | ИЗРАИЛЬ | ИНДИЯ | ИНДОНЕЗИЯ | ИОРДАНИЯ | ИРЛАНДИЯ | ИСПАНИЯ | ИТАЛИЯ | ИСЛАНДИЯ | КАЗАХСТАН | КАНАДА | КАТАР | КИТАЙ | КОЛУМБИЯ | КУВЕЙТ | ЛАТВИЯ | ЛИВИЯ | ЛИТВА | МАКЕДОНИЯ | МАЛАЙЗИЯ | МАРОККО | МЕКСИКА | НИДЕРЛАНДЫ | НОВАЯ ЗЕЛАНДИЯ | НОРВЕГИЯ | ОАЭ | ПОЛЬША | ПОРТУГАЛИЯ | РОССИЯ | РУМЫНИЯ | САУДОВСКАЯ АРАВИЯ | СЕРБИЯ | СИНГАПУР | СЛОВАКИЯ | СЛОВЕНИЯ | США | ТАЙВАНЬ | ТАИЛАНД | ТУРЦИЯ | УЗБЕКИСТАН | УКРАИНА | ФИЛИППИНЫ | ФИНЛЯНДИЯ | ФРАНЦИЯ | ХОРВАТИЯ | ЧЕРНОГОРИЯ | ЧЕХИЯ | ЧИЛИ | ШВЕЦИЯ | ШВЕЙЦАРИЯ | ЮАР | ЮЖНАЯ КОРЕЯ | ЭКВАДОР | ЭСТОНИЯ | ЯПОНИЯ

Алматинская обл.,
Жамбылская обл.,
Южно-Казахстанская обл.,
Кызылординская обл.
Тел.: +7 701 515 56 91
e-mail: almaty@tapflo.kz

Мангыстауская обл.,
Актюбинская обл.
Тел.: + 7 701 053 17 58
e-mail: aktau@tapflo.kz

Акмолинская обл.,
Карагандинская обл.,
Костанайская обл.,
Северо-Казахстанская обл.
Восточно-Казахстанская обл.,
Павлодарская обл.
Тел.: +7 702 808 11 51
e-mail: karaganda@tapflo.kz

Атырауская обл.,
Западно-Казахстанская обл.
Тел.: + 7 701 515 56 92
e-mail: atyrau@tapflo.kz

Пищевое оборудование
APV – Tapflo:
Тел.: +7 701 054 35 71
e-mail: food@tapflo.kz



www.tapflo.kz

Tapflo® является зарегистрированным товарным знаком Tapflo AB. Все права защищены.
Информация в этом документе может быть изменена без предварительного уведомления. Воспроизведение любым способом без письменного разрешения Tapflo Group запрещено.
Tapflo Group оставляет за собой право вносить изменения в дизайн или детали продукта, а также прекращать выпуск любого продукта или материала без предварительного уведомления.